www.orlanrober.com.ar

ESQUEMA DE CONEXION

Tacómetro electrónico (para alternador)

CVD-60 52mm

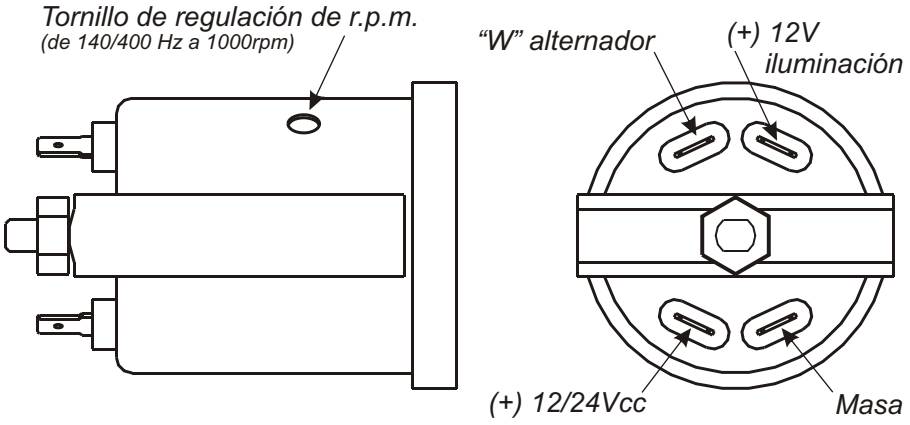

ORLAN ROBER garantiza la calidad de este producto comprometiendose solamente a sustituirlo en caso de falla de fabricación.